基準寸法の区分		公差等級 f 精級	m 中級	c 粗級	v 極粗級
				○	
	6以下	±0.05	±0.1	±0.3	±0.5
6を超え	30以下	±0.1	±0.2	±0.5	±1
30を超え	120以下	±0.15	±0.3	±0.8	±1.5
120を超え	400以下	±0.2	±0.5	±1.2	±2.5
400を超え	1000以下	±0.3	±0.8	±2	±4
1000を超え	2000以下	±0.5	±1.2	±3	±6
2000を超え	4000以下	±1	±2	±4	±8

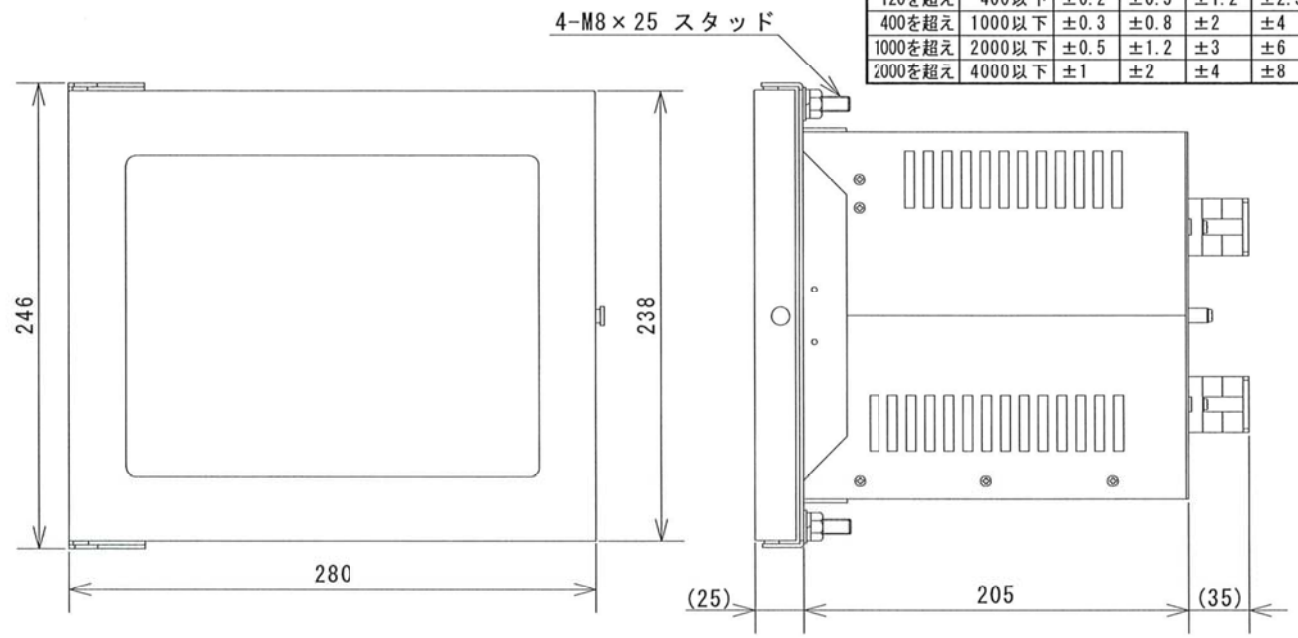

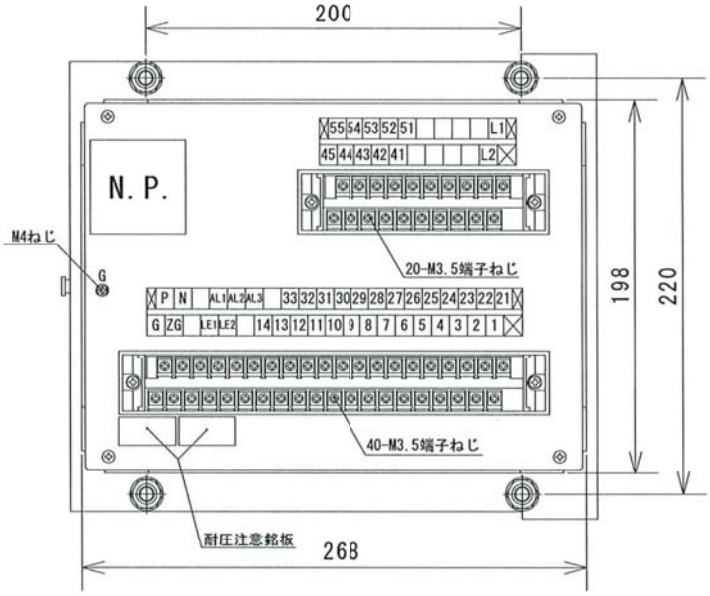

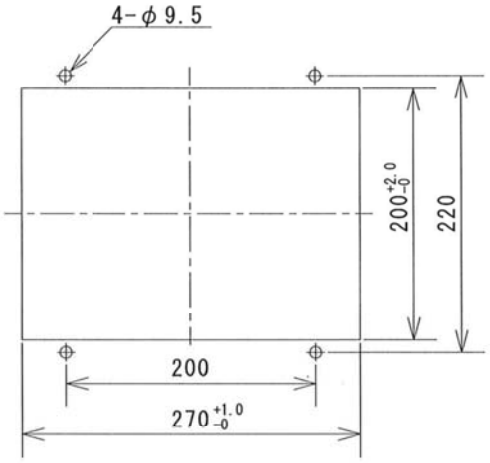

パネルカット（scale 1/6）

	55	54	53	52	51					L1	
	45	44	43	42	41					L2	

	P	N		AL1	AL2	AL3		33	32	31	30	29	28	27	26	25	24	23	22	21			
	G	ZG		LE1	LE2		14	13	12	11	10	9	8	7	6	5	4	3	2	1			

端子配列図

型式：HR-11H-1, HR-12H-1, HR-14H-1, HR-15H-1
質量：約8kg

日付	2018.02.28
尺度	1/4, (1/6)
符号	RS

名称 搬送形連絡遮断装置 寸法図

津田電気計器株式会社

図番 CIJ00212C

単位：mm